Модуль дискретного ввода СМАРТ-321-16DI

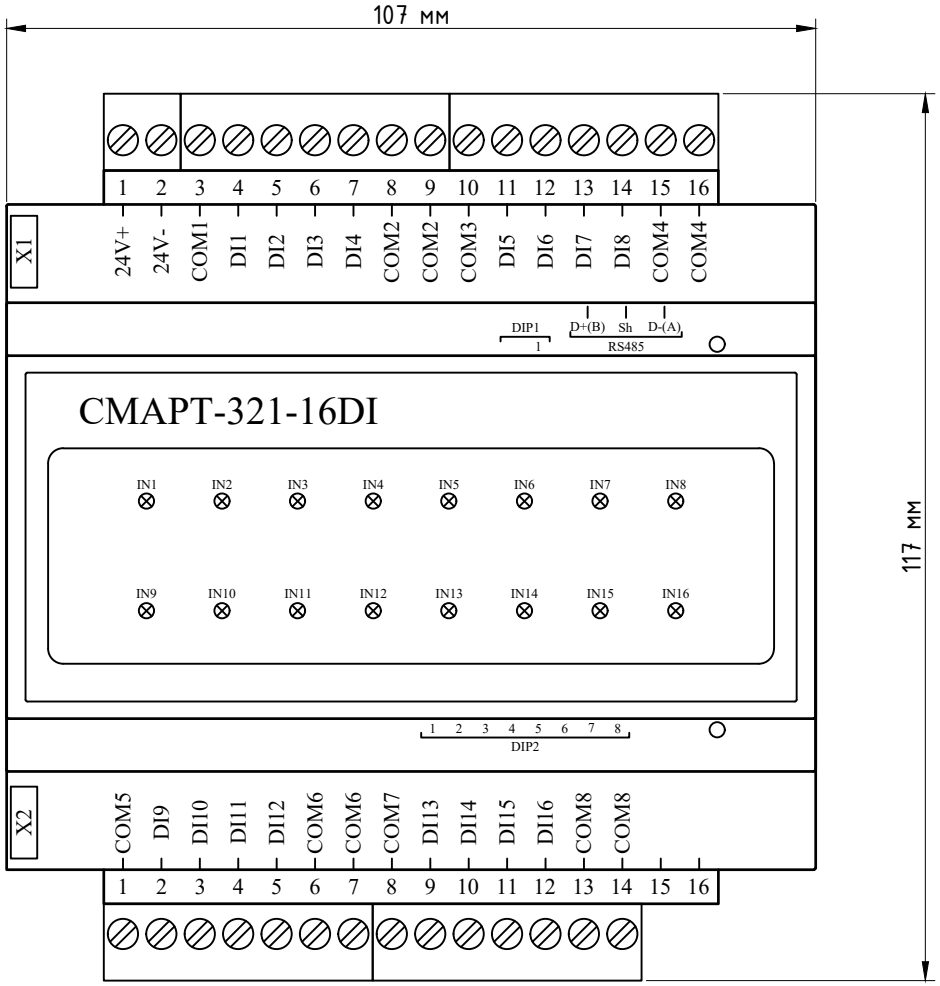

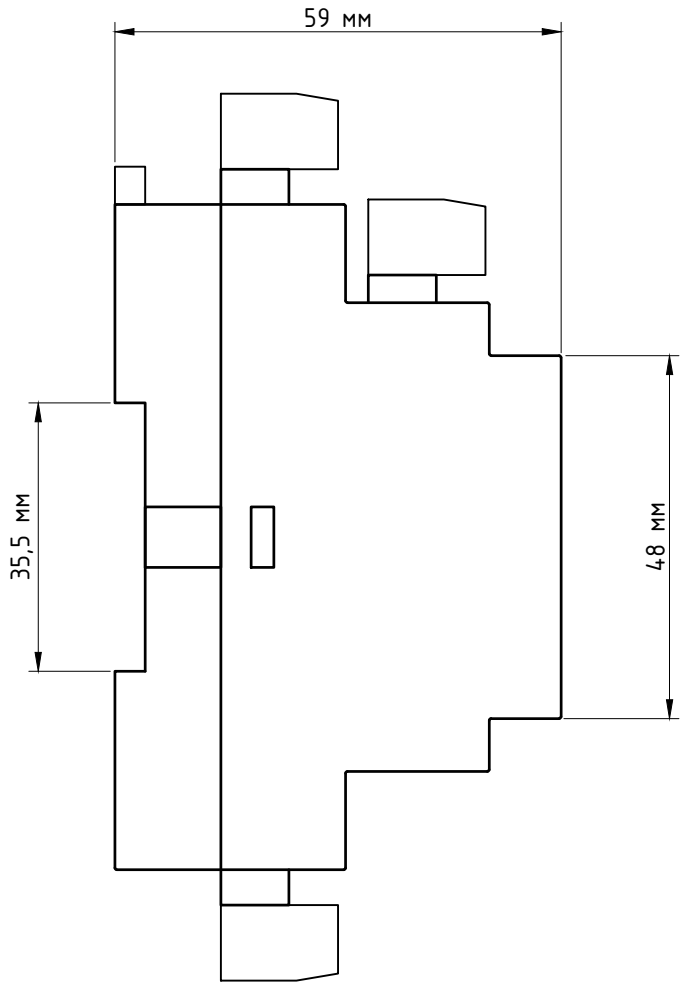

Таблица назначение сетевых адресов микропереключателями DIP2

#	1	2	3	4	5	6	7	8
П	0	0	0	0	0	0	0	0
1	0	0	0	0	0	0	0	1
2	1	0	0	0	0	0	0	1
3	0	1	0	0	0	0	0	1
4	1	1	0	0	0	0	0	1
...								
33	0	0	0	0	0	1	0	1
...								
129	1	1	1	1	1	1	1	1

0 – положение off;
1 – положение on;
П – программный режим. (адрес по умолчанию 33).

Разъемы прибора:

1. Разъем подключения питания 24 VDC ±10%, не более 100 мА;
2. Шестнадцать дискретных входов DI1 – DI16;
3. Один порт RS485. Используются для подключения по интерфейсу RS–485;
4. Микропереключатель DIP1.1 (DIP1.2 не используется). Используется для включения согласующего резистора при подключении по RS–485. В положении on резистор включен, в положении off резистор отключен;
5. Микропереключатели DIP2. Используются для назначения модулю сетевого адреса;
   DIP2.1–DIP2.7 – адрес в бинарном виде плюс единица (см. Таблицу назначения сетевых адресов);
   DIP2.8 – Выбор режима назначения адреса:
   Положение on – Аппаратный режим. Адрес назначается микропереключателями DIP2.1–DIP2.7 в соответствии с Таблицей назначения сетевых адресов;
   Положение off – Программный режим. Адрес задается программно. Программный адрес по умолчанию – 33. Положение микропереключателей DIP2.1–DIP2.7 в программном режиме не учитывается.

Схема подключения DI

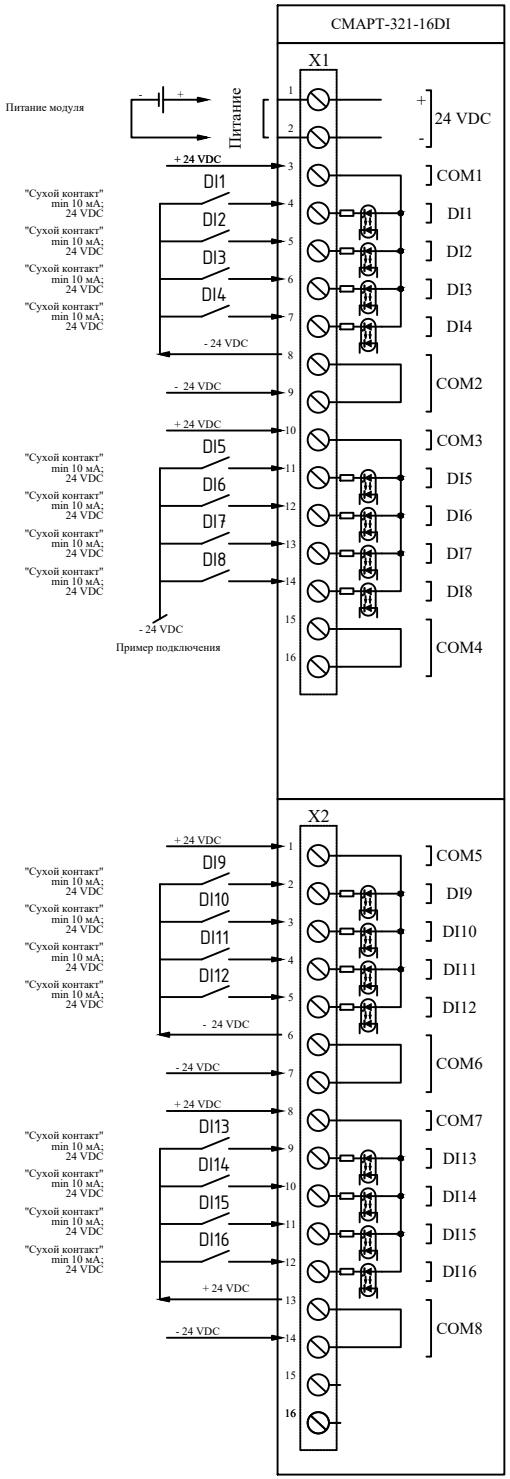

Модуль дискретного ввода СМАРТ-321-16DI С

С – с общим катодом

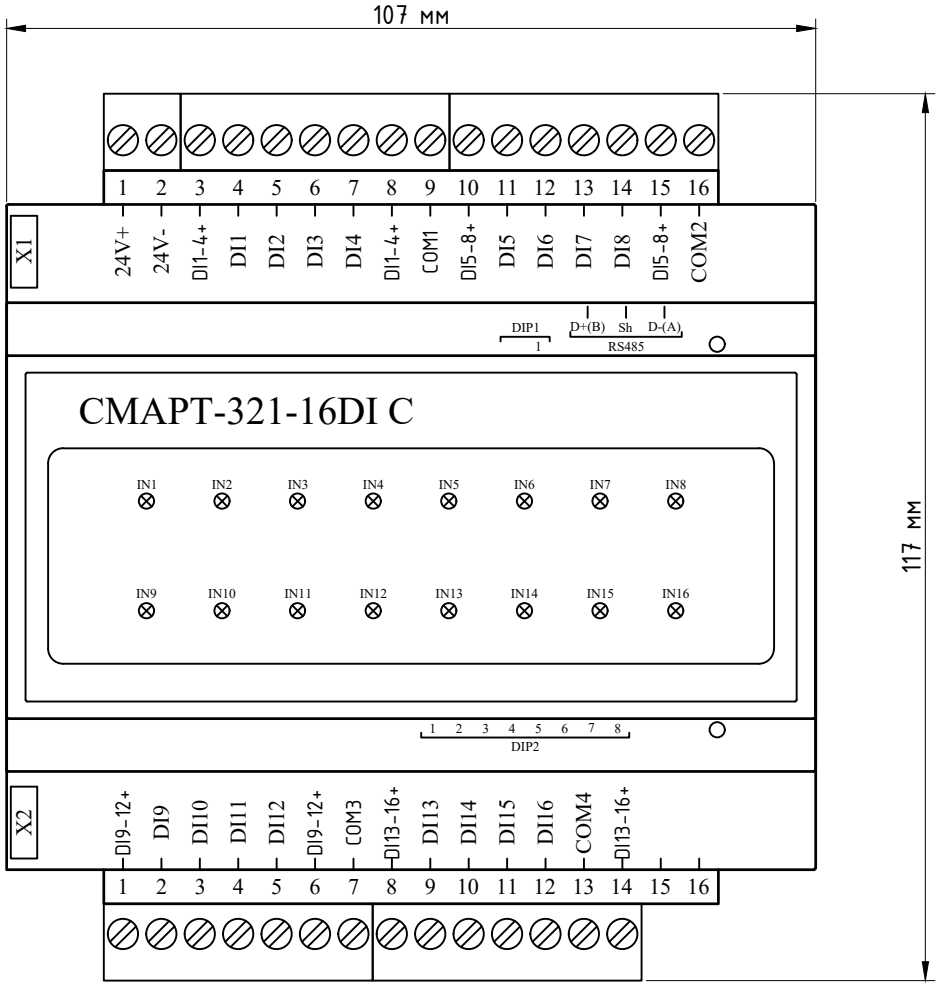

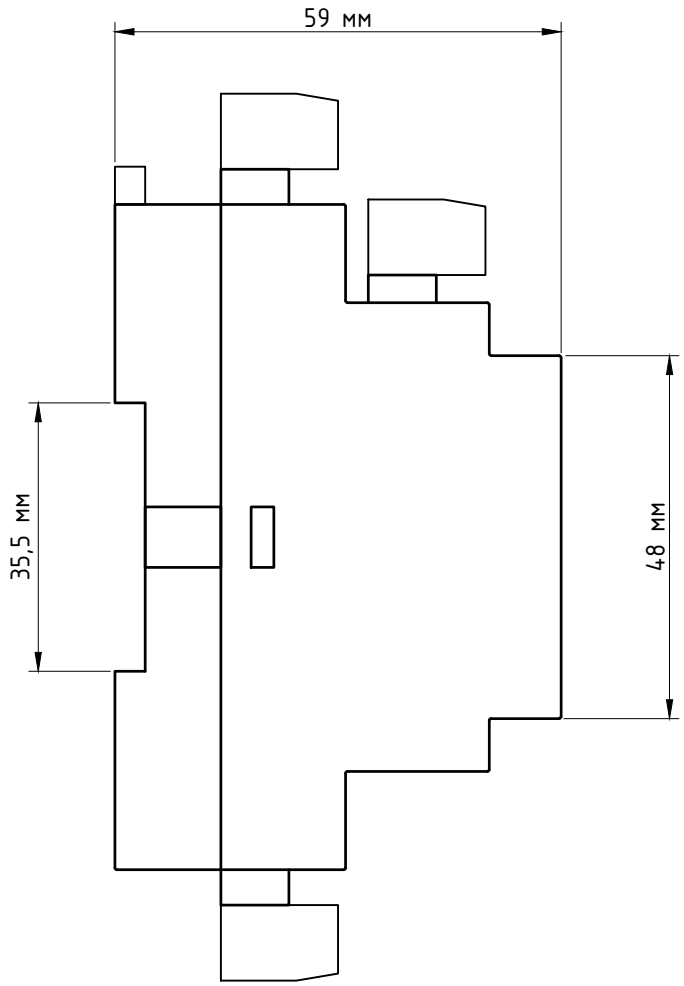

Таблица назначение сетевых адресов микропереключателями DIP2

#	1	2	3	4	5	6	7	8
П	0	0	0	0	0	0	0	0
1	0	0	0	0	0	0	0	1
2	1	0	0	0	0	0	0	1
3	0	1	0	0	0	0	0	1
4	1	1	0	0	0	0	0	1
...								
33	0	0	0	0	0	1	0	1
...								
129	1	1	1	1	1	1	1	1

0 – положение off;
1 – положение on;
П – программный режим. (адрес по умолчанию 33).

Разъемы прибора:

1. Разъем подключения питания 24 VDC ±10%, не более 100 мА;
2. Шестнадцать дискретных входов DI1 – DI16;
3. Один порт RS485. Используются для подключения по интерфейсу RS–485;
4. Микропереключатель DIP1.1 (DIP1.2 не используется). Используется для включения согласующего резистора при подключении по RS–485. В положении on резистор включен, в положении off резистор отключен;
5. Микропереключатели DIP2. Используются для назначения модулю сетевого адреса;
   DIP2.1–DIP2.7 – адрес в бинарном виде плюс единица (см. Таблицу назначения сетевых адресов);
   DIP2.8 – Выбор режима назначения адреса:
   Положение on – Аппаратный режим. Адрес назначается микропереключателями DIP2.1–DIP2.7 в соответствии с Таблицей назначения сетевых адресов;
   Положение off – Программный режим. Адрес задается программно. Программный адрес по умолчанию – 33. Положение микропереключателей DIP2.1–DIP2.7 в программном режиме не учитывается.
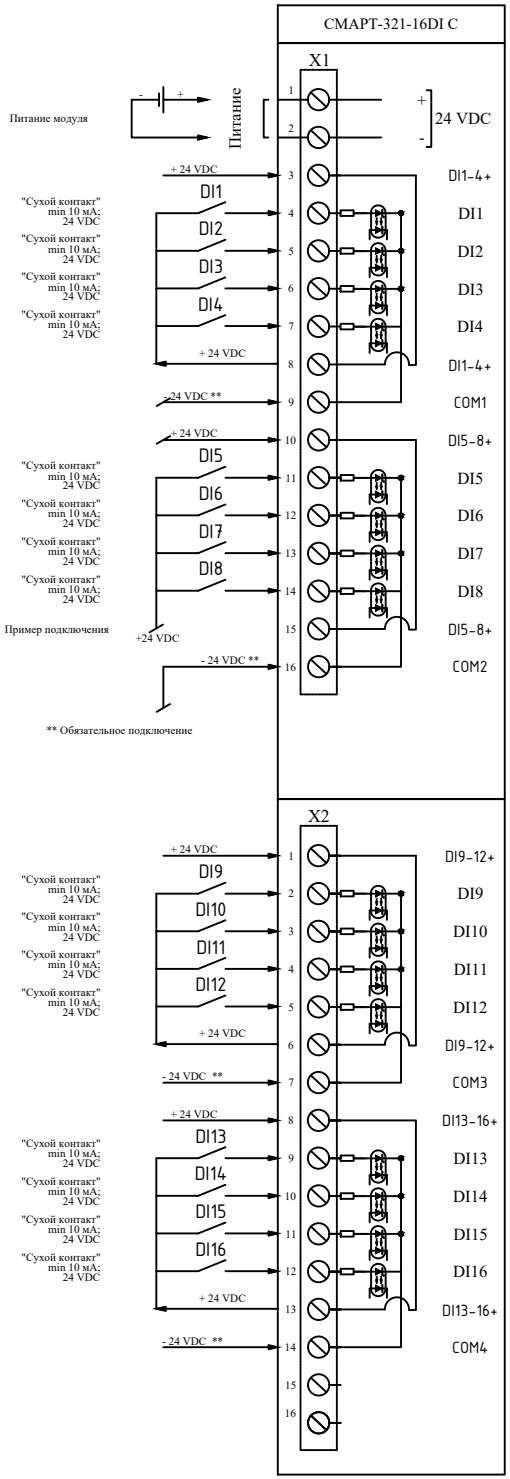
Схема подключения DI C